Vordach-Schleppdach 16 (Vorschau)

Abbundpläne nach Maß
holz-bauplan.de
info@holz-bauplan.de

holz-bauplan.de

holz-bauplan.de

holz-bauplan.de

Jürgen Tranziska - holz-bauplan.de

Vordach-Schleppdach 16 M 1:14 DG Draufsicht Dachfläche-1 <4> 35° <Wand-1>

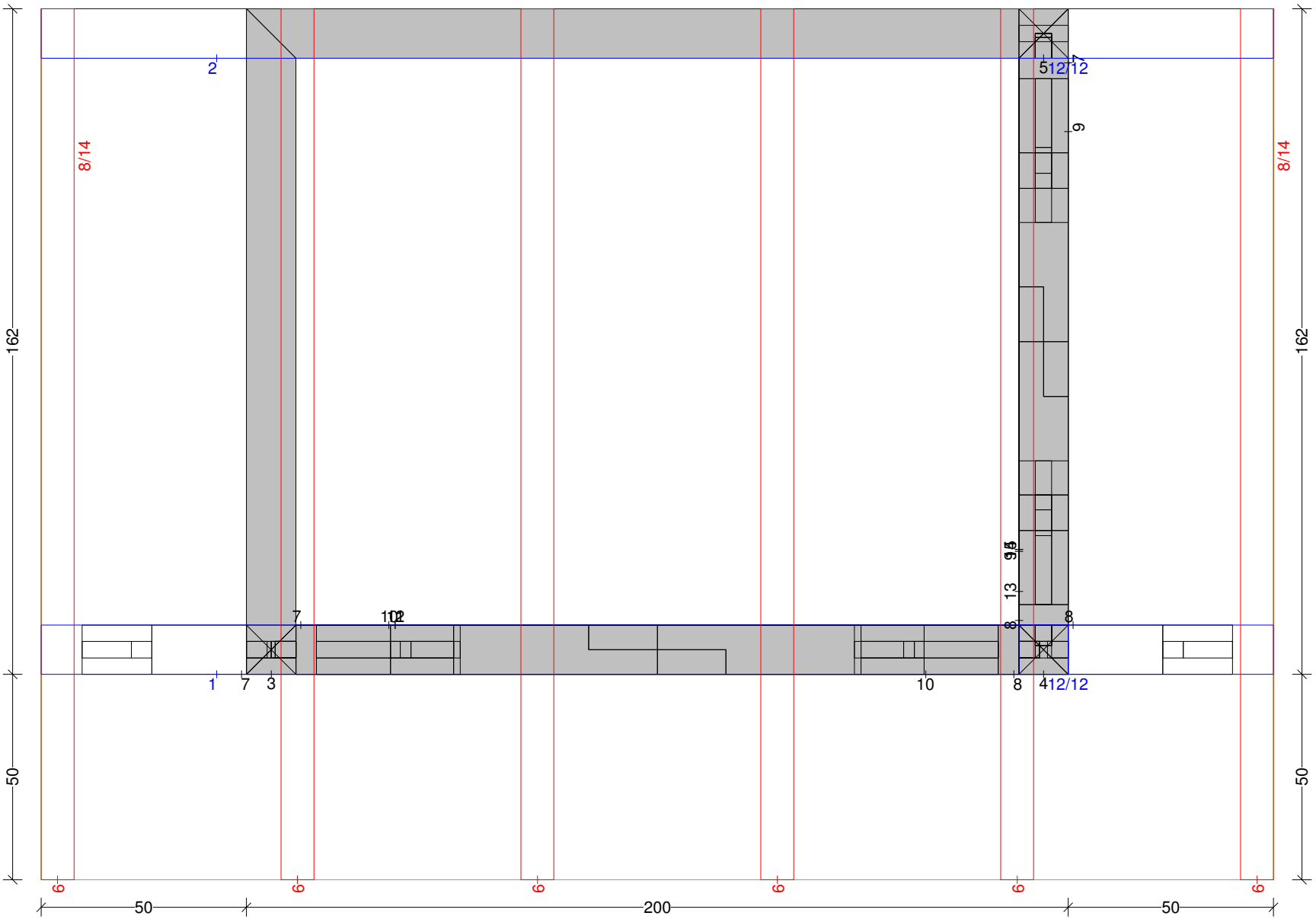

holz-bauplan.de

Jürgen Tranziska - holz-bauplan.de

Vordach-Schleppdach 16 M 1:16 Balkenquerschnitt

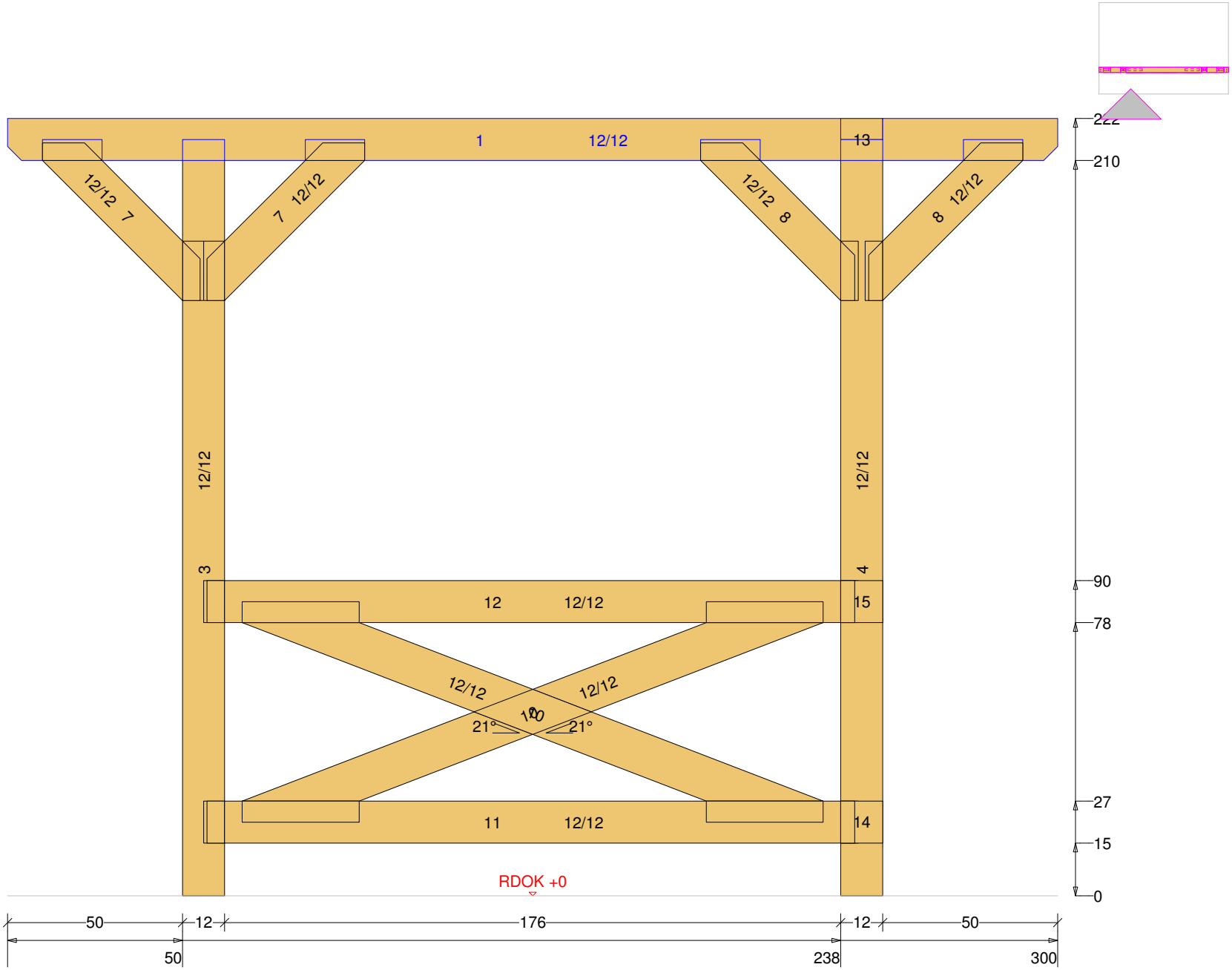

holz-bauplan.de

Jürgen Tranziska - holz-bauplan.de

Vordach-Schleppdach 16 M 1:24 Balkenquerschnitt

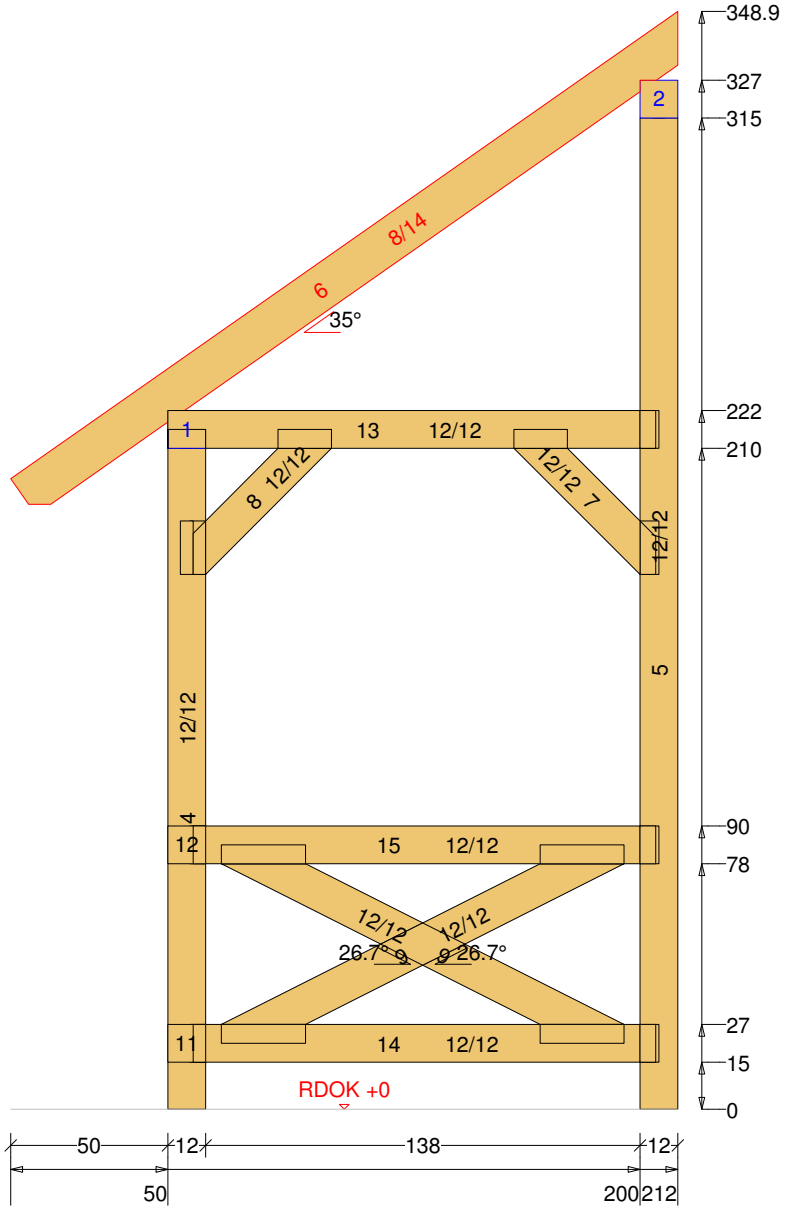

holz-bauplan.de

Jürgen Tranziska - holz-bauplan.de

Vordach-Schleppdach 16 M 1:24 DG 3D-Ansicht

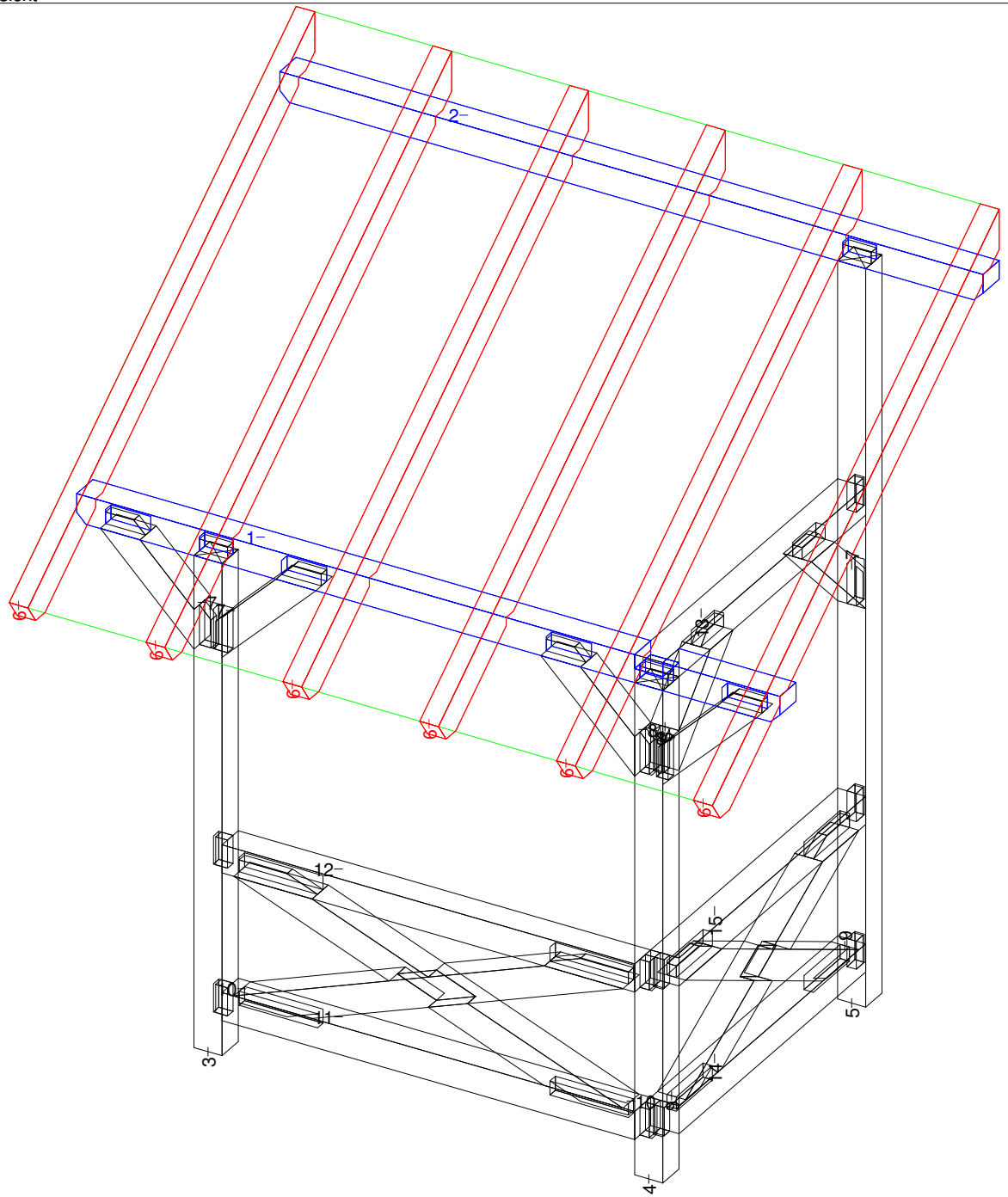

holz-bauplan.de

Jürgen Tranziska - holz-bauplan.de
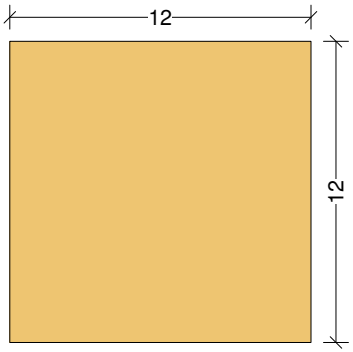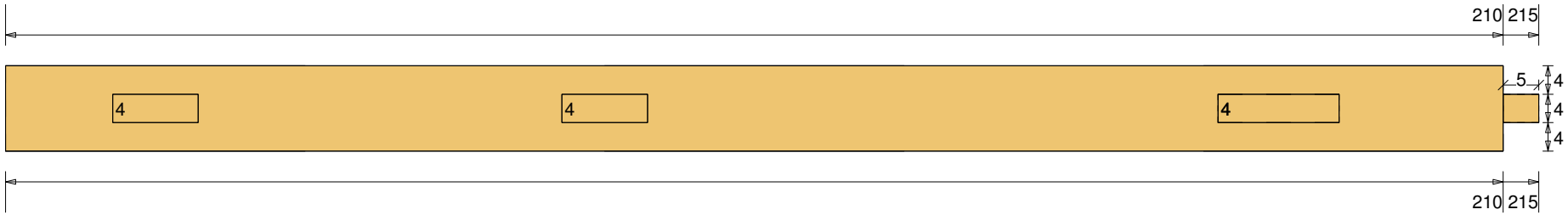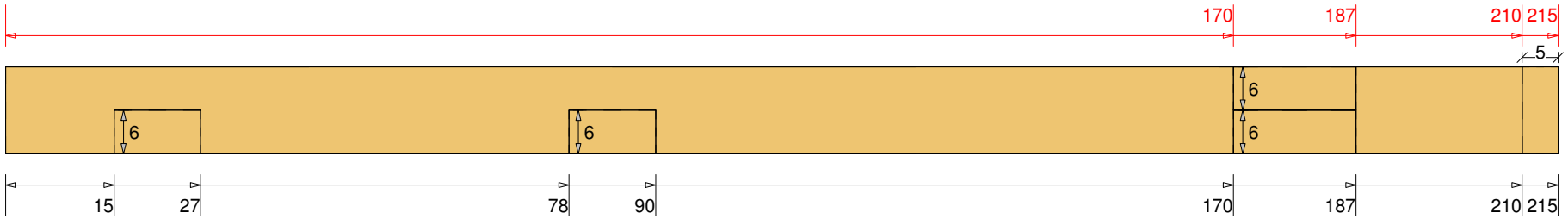
Vordach-Schleppdach 16 M 1:9 Säule Nr: 3 Anzahl: 1 NH 90° 12/12 Länge: 215