Abbundpläne nach Maß
holz-bauplan.de
info@holz-bauplan.de

Überdachung 9 (Vorschau)

holz-bauplan.de

Jürgen Tranziska - holz-bauplan.de

Überdachung 9 M 1:19 DG Draufsicht Dachfläche-1 <4> 3.2971315° <Wand-1>

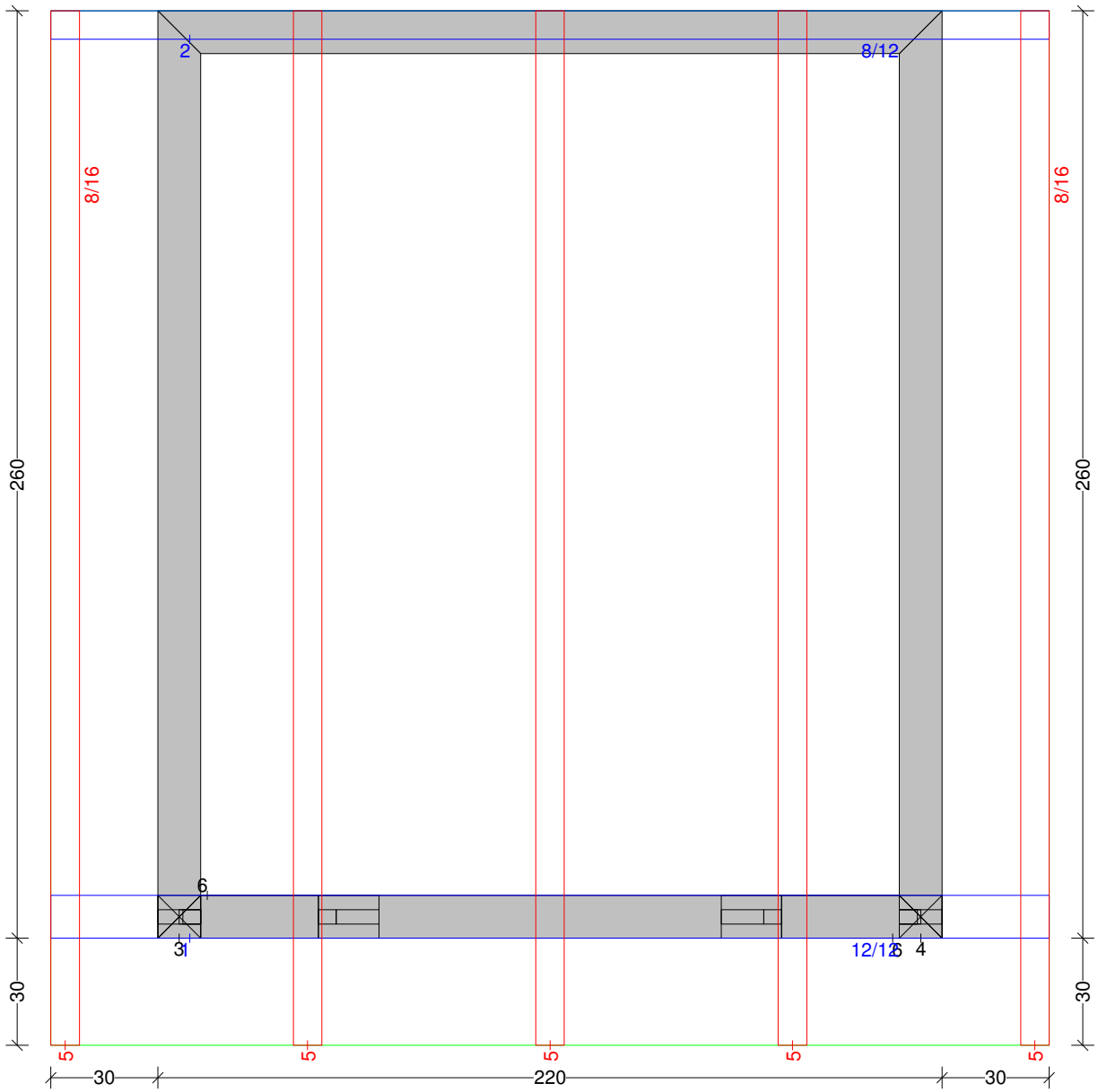

holz-bauplan.de

Jürgen Tranziska - holz-bauplan.de

Überdachung 9 M 1:15 Balkenquerschnitt

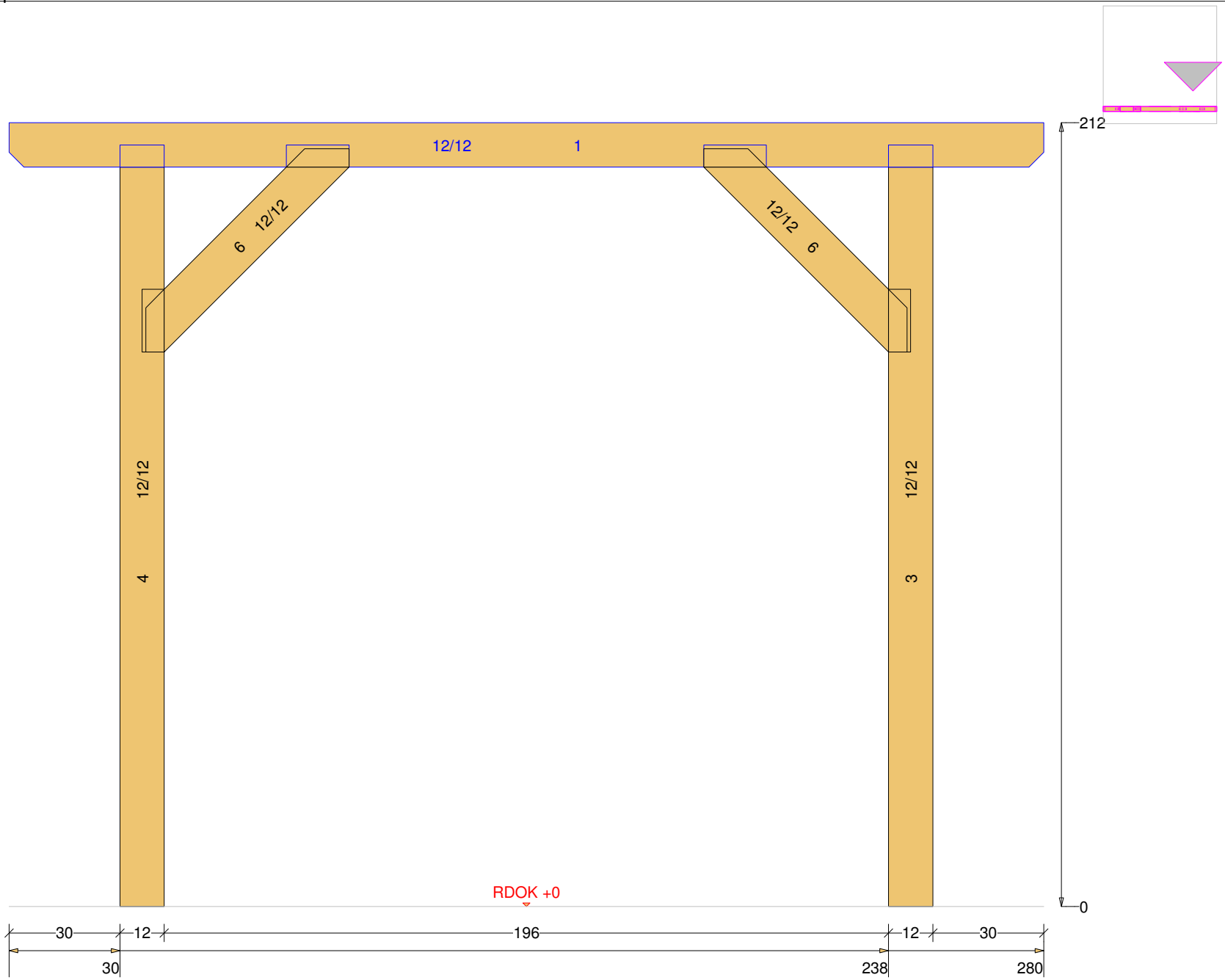

holz-bauplan.de

Jürgen Tranziska - holz-bauplan.de

Überdachung 9 M 1:17 Balkenquerschnitt

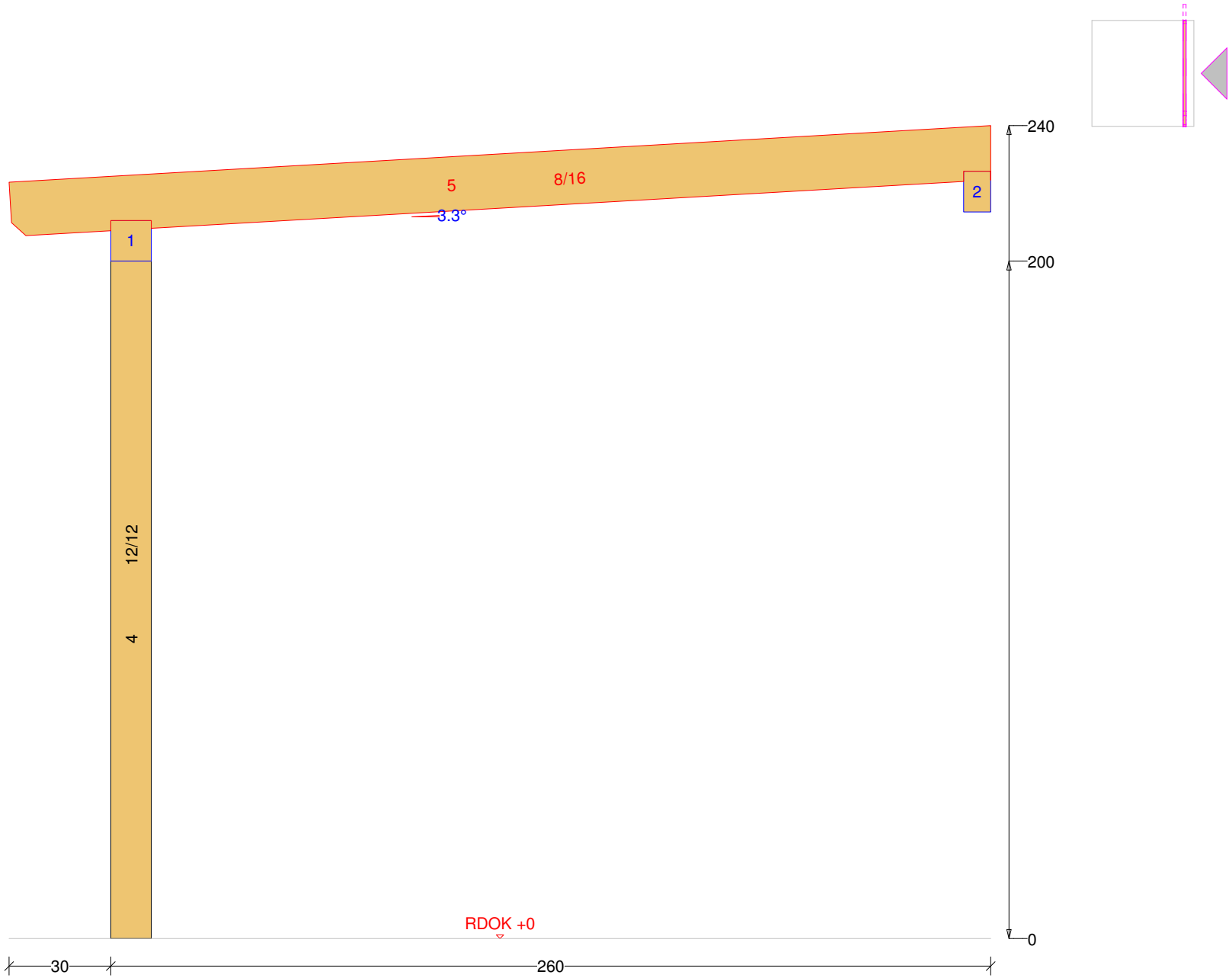

holz-bauplan.de

Jürgen Tranziska - holz-bauplan.de

Überdachung 9 M 1:21 DG 3D-Ansicht

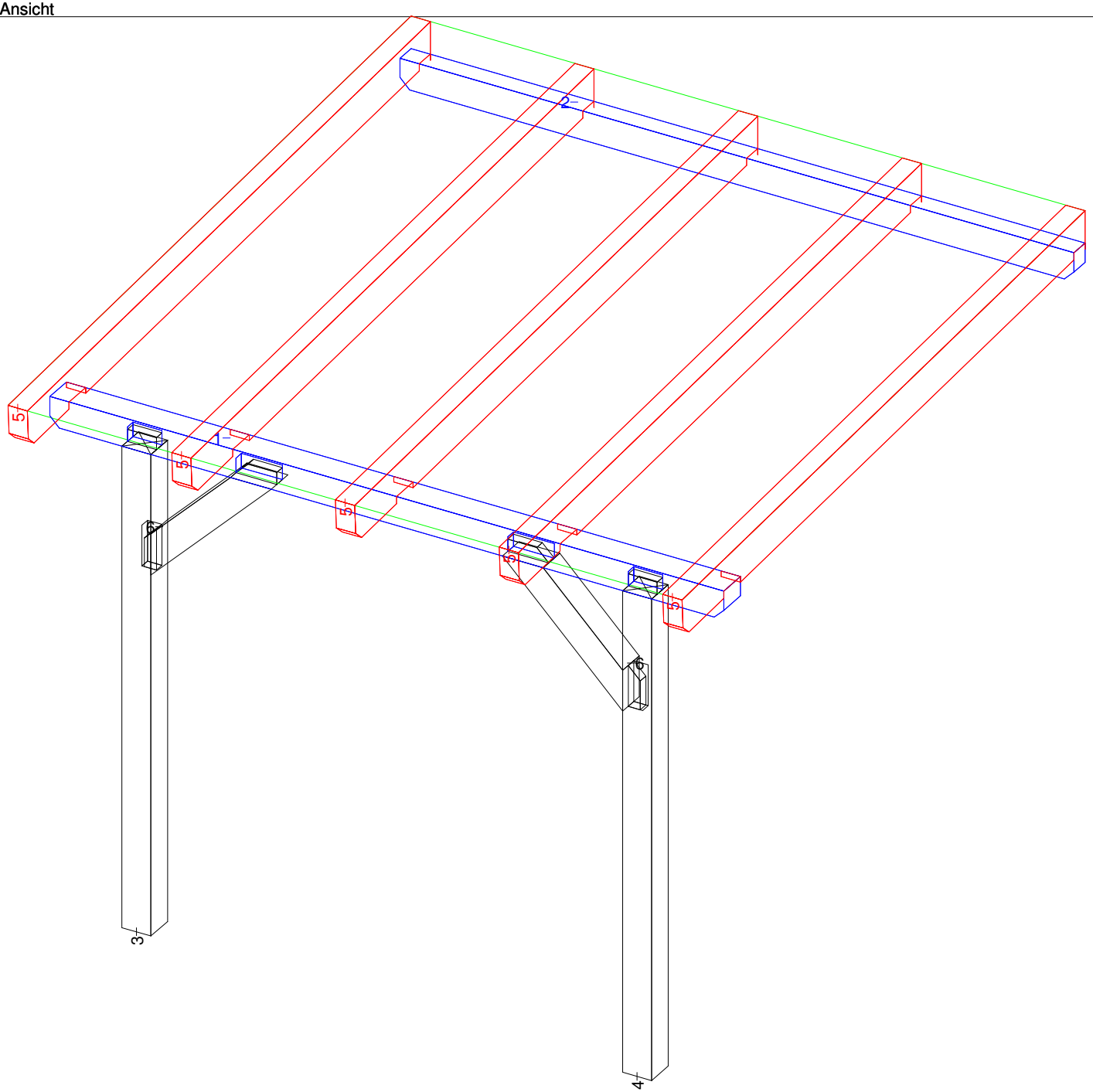

holz-bauplan.de

Jürgen Tranziska - holz-bauplan.de

Überdachung 9 M 1:9 Säule Nr: 4 Anzahl: 1 NH 90° 12/12 Länge: 205

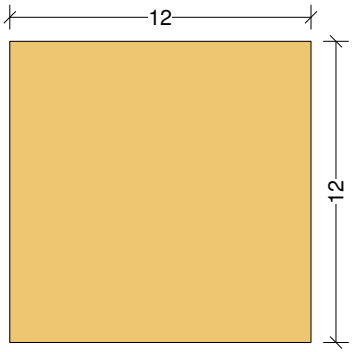

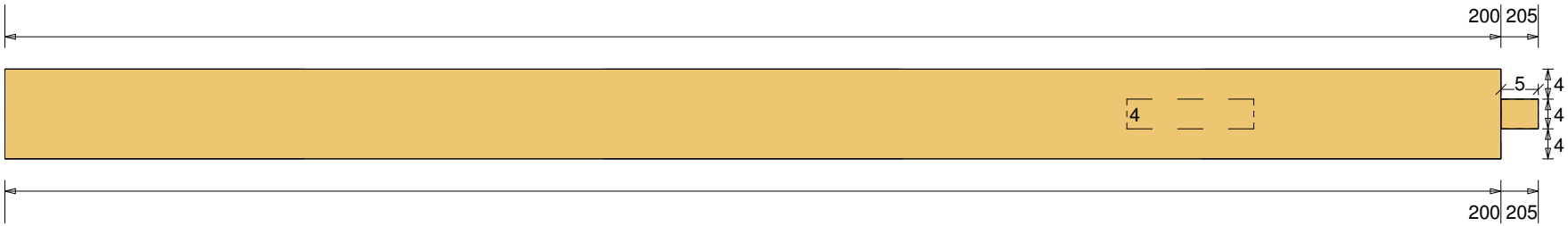

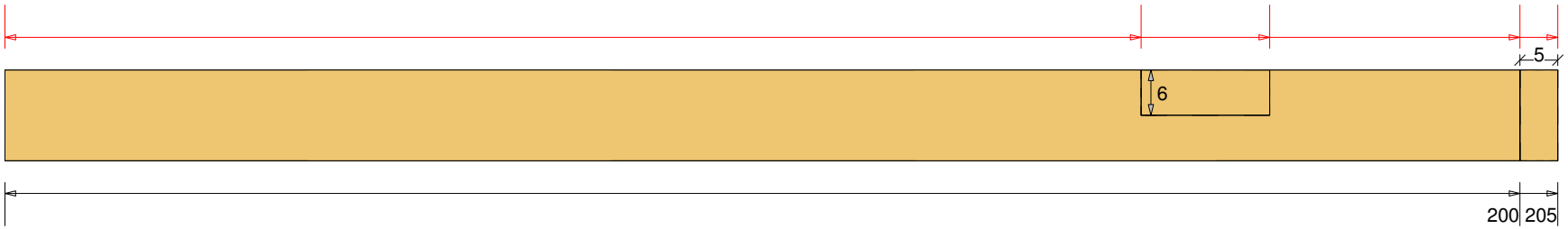

holz-bauplan.de