Abbundpläne nach Maß

holz-bauplan.de

info@holz-bauplan.de

Vorschau Gartenhaus 16

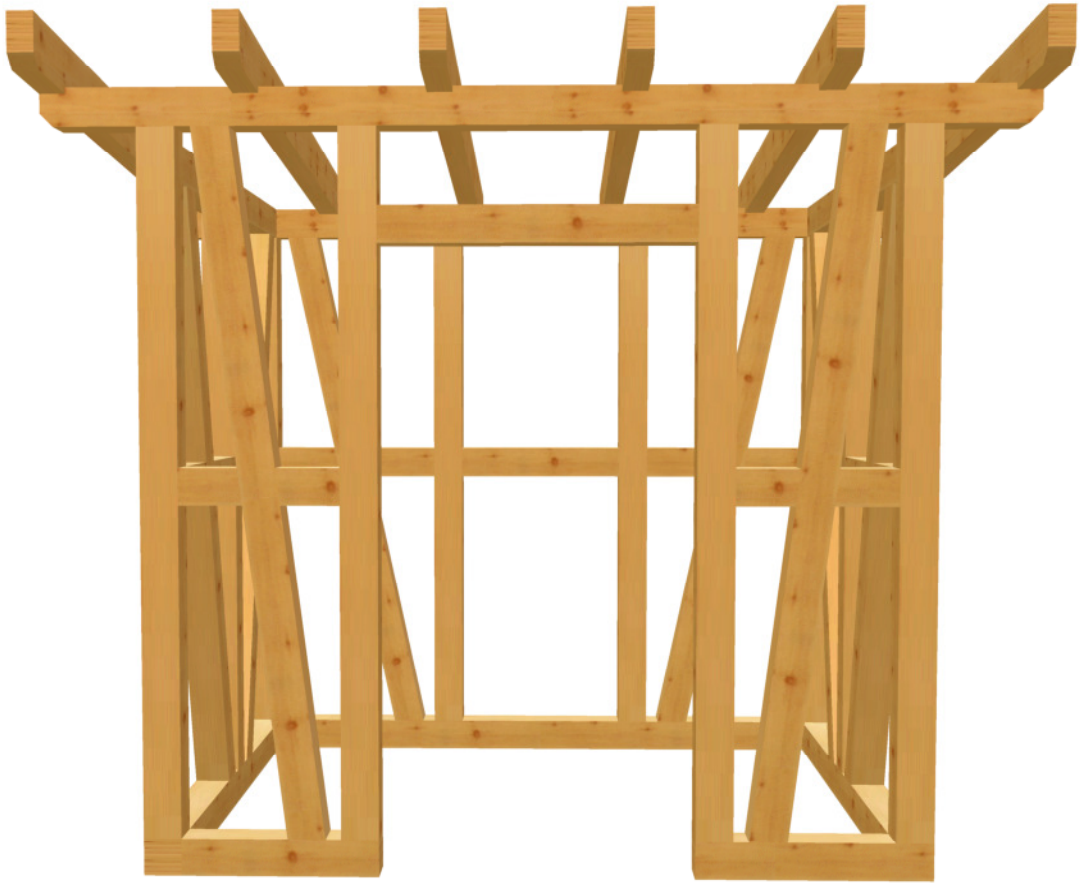

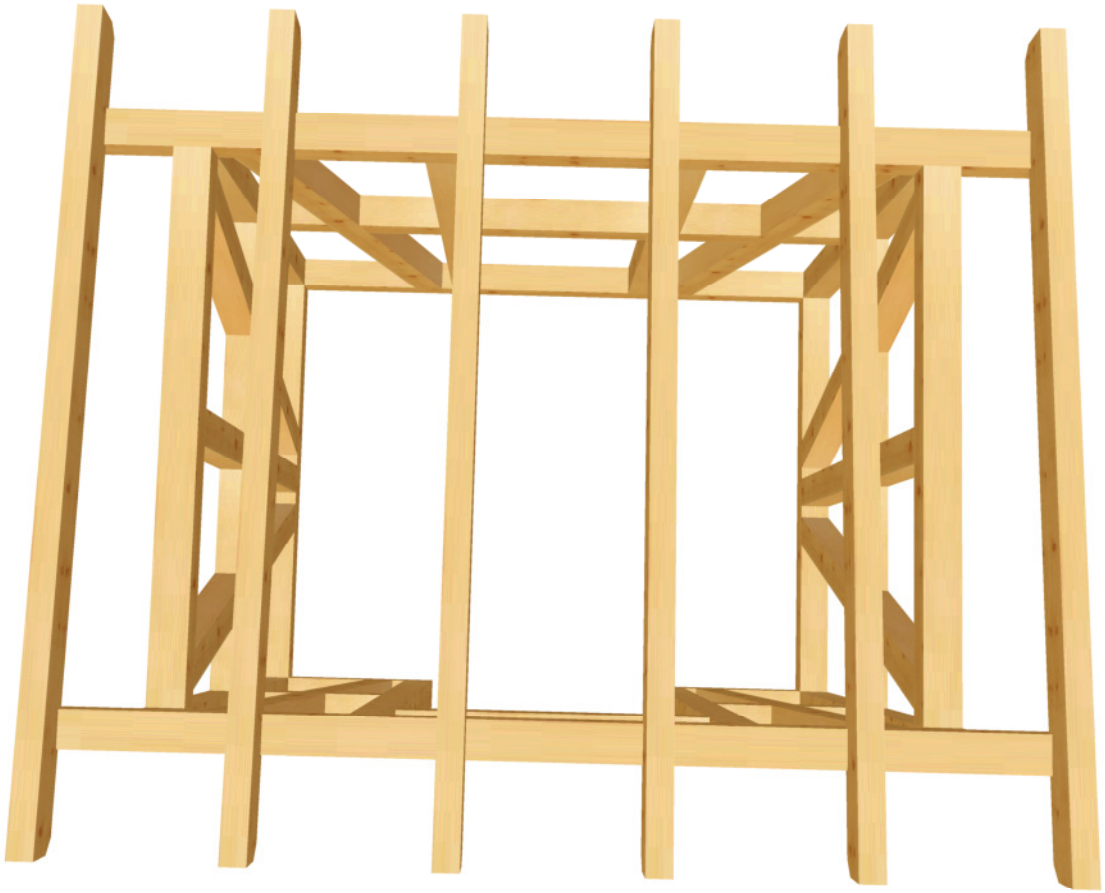

Jürgen Tranziska - holz-bauplan.de

Gartenhaus 16 M 1:17 DG Draufsicht Dachfläche-1 <4> 5° <Wand-3>

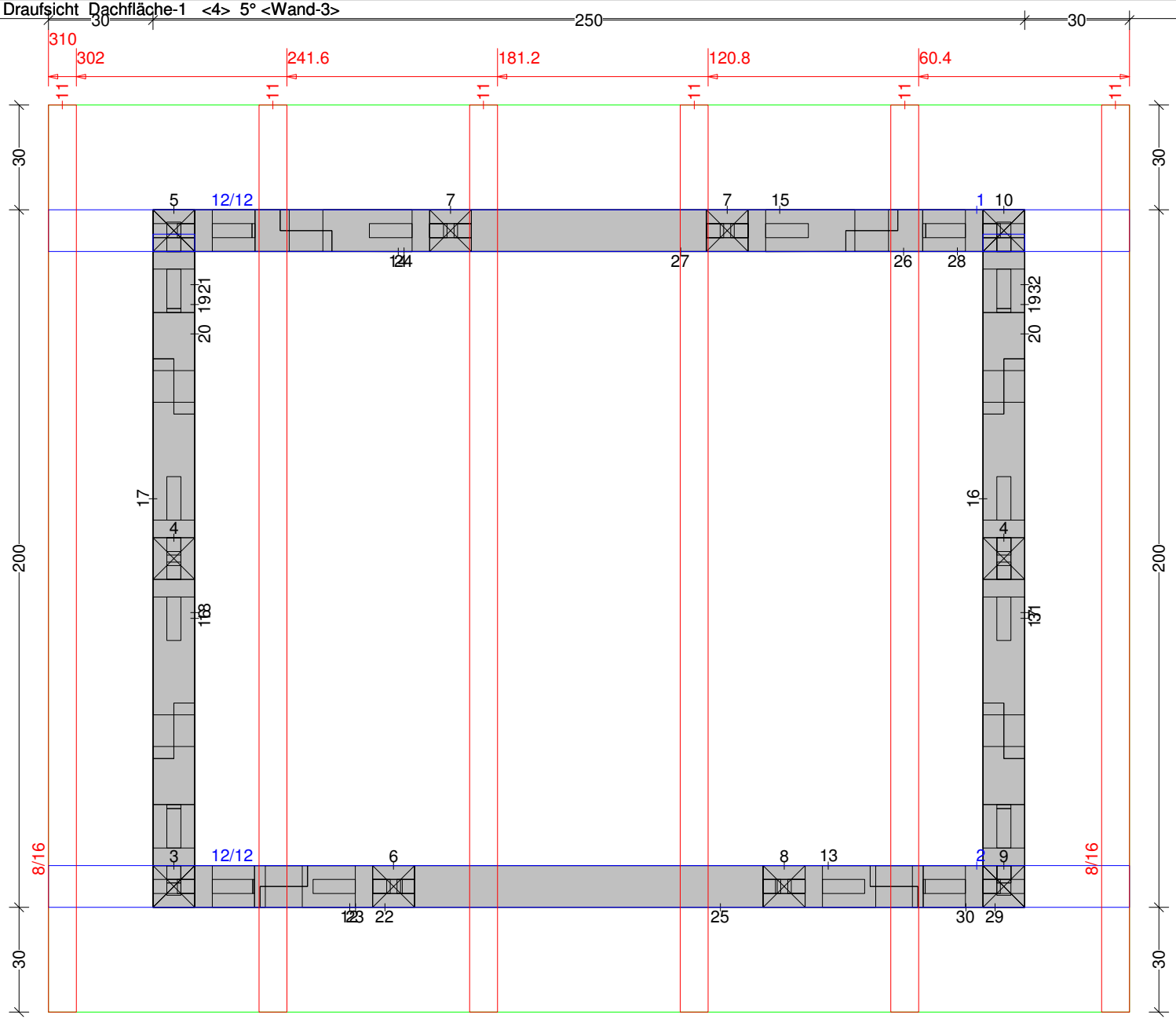

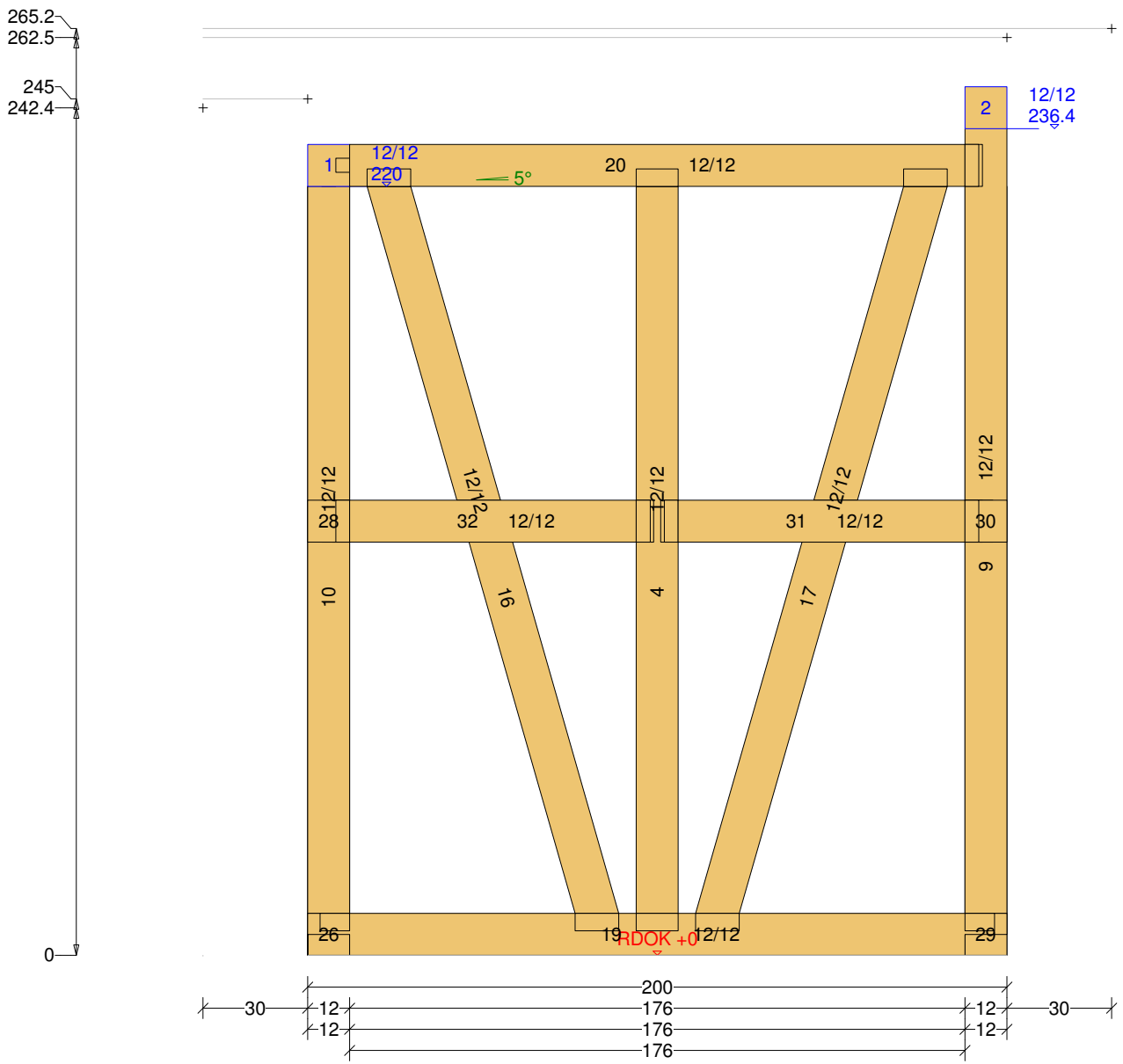
265.2
262.5
245
242.4
0
1
12/12
220
5°
20
12/12
2
12/12
236.4
12/12
12/12
12/12
12/12
28
32
12/12
31
12/12
30
10
16
4
17
9
26
19
RDOK +0
12/12
29
200
30
12
176
12
30
12
176
12
176

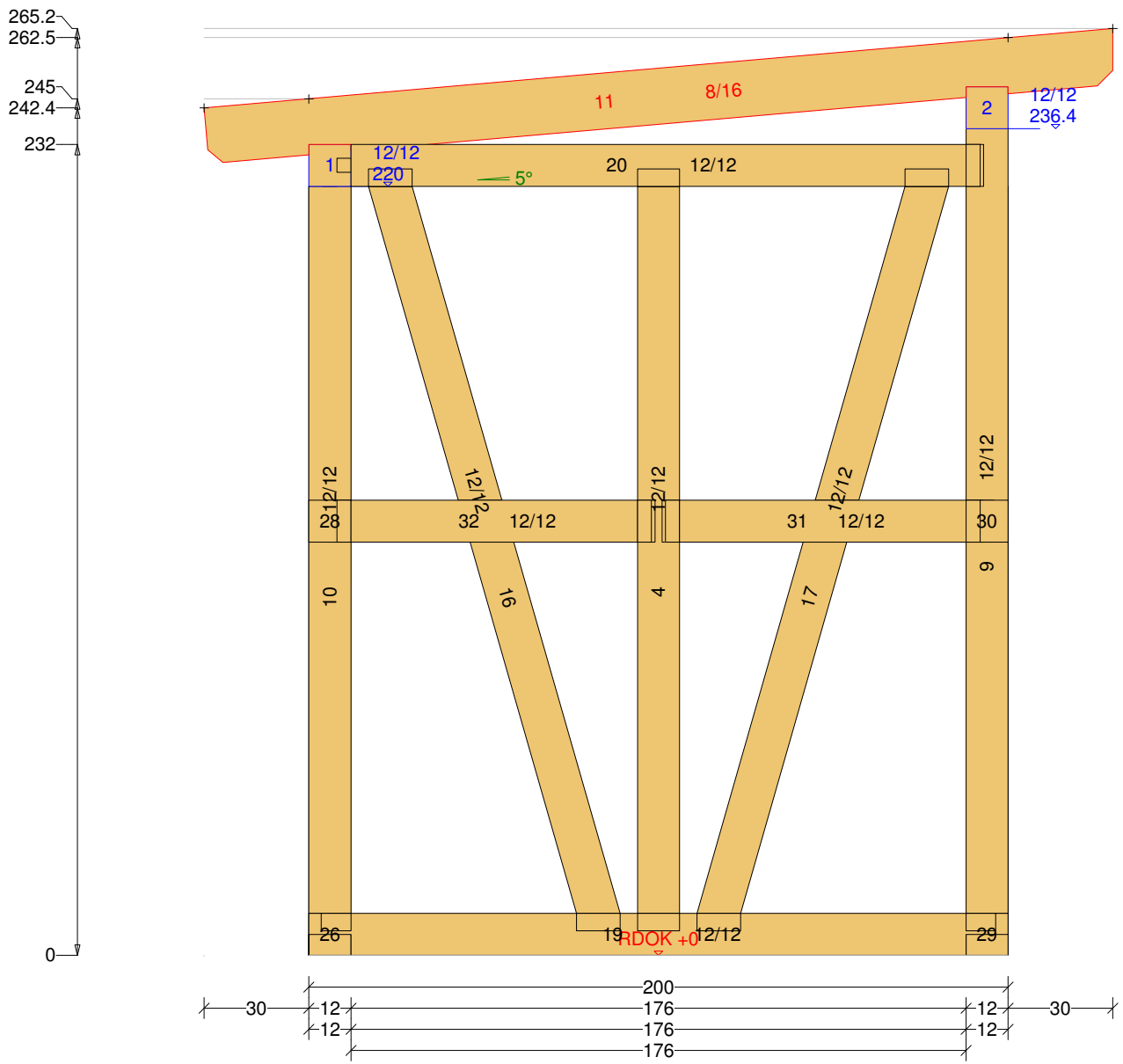
265.2
262.5
245
242.4
232
0
11
8/16
2
12/12
236.4
1
12/12
220
5°
20
12/12
12/12
12/12
12/12
12/12
12/12
28
32
12/12
31
12/12
30
10
16
4
17
9
26
19
RDOK +0
12/12
29
200
30
12
176
12
30
12
176
12
176

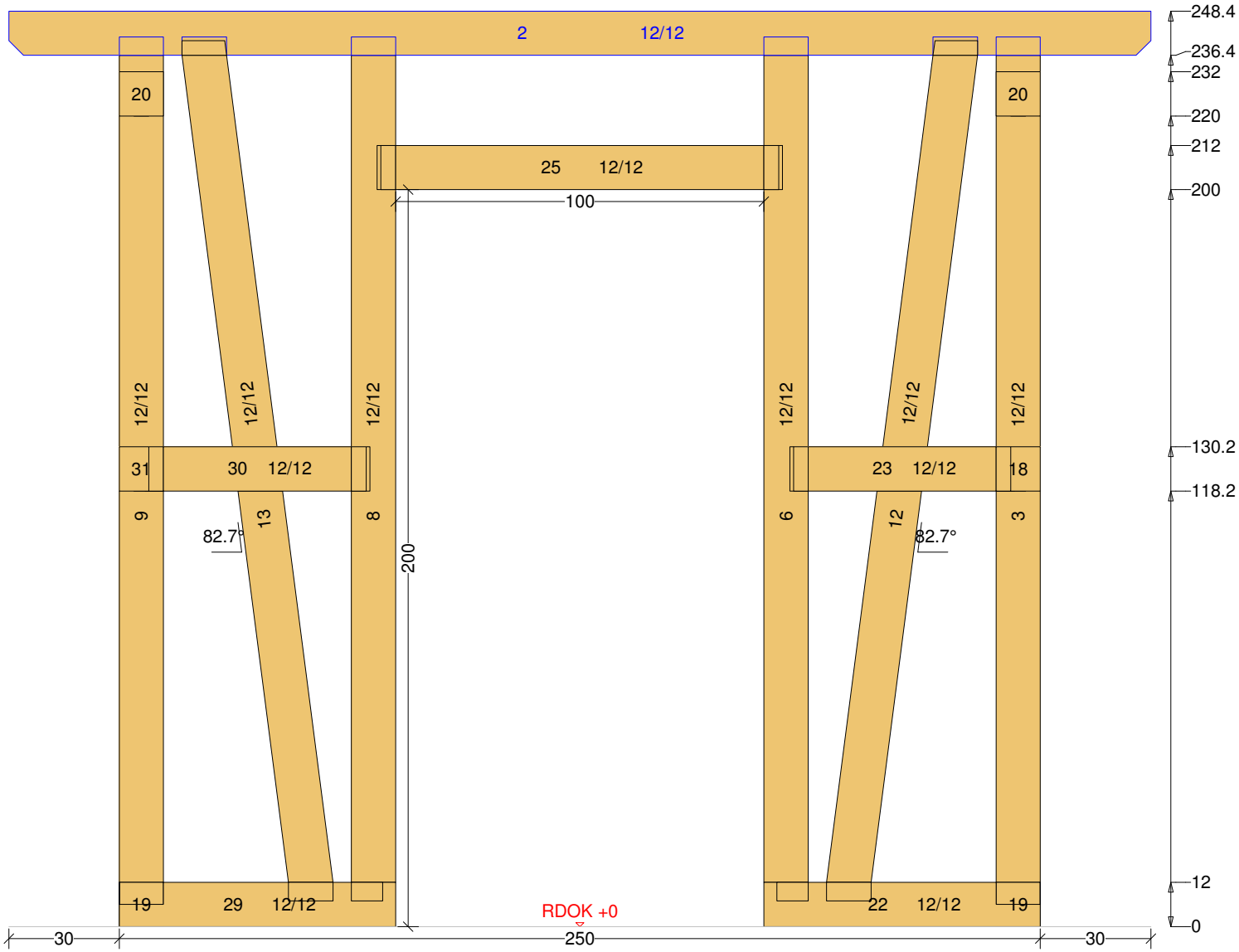
2 12/12
20
20
25 12/12
100
12/12
12/12
12/12
12/12
12/12
12/12
31 30 12/12
23 12/12 18
9
13
8
6
12
3
82.7°
82.7°
200
19 29 12/12
22 12/12 19
RDOK +0
30
250
30
248.4
236.4
232
220
212
200
130.2
118.2
12
0

Jürgen Tranziska - holz-bauplan.de
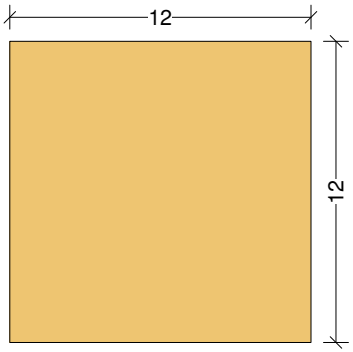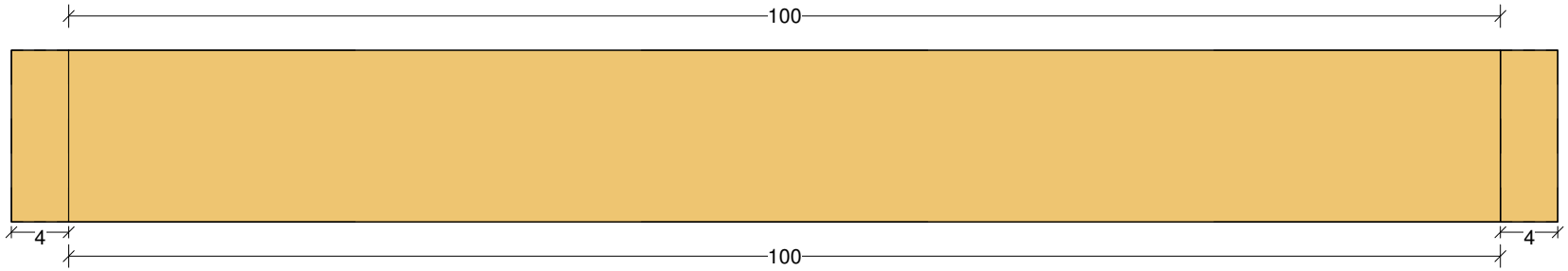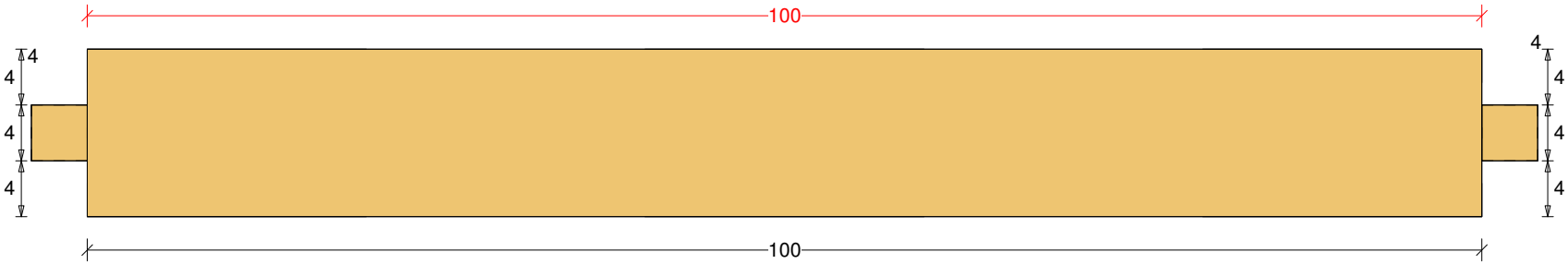
Gartenhaus 16 M 1:5 Wechsel Nr: 25 Anzahl: 1 NH 12/12 Länge: 108